TIPICO SCHEMATICO IMPIANTO DI CONTROLLO ACCESSI

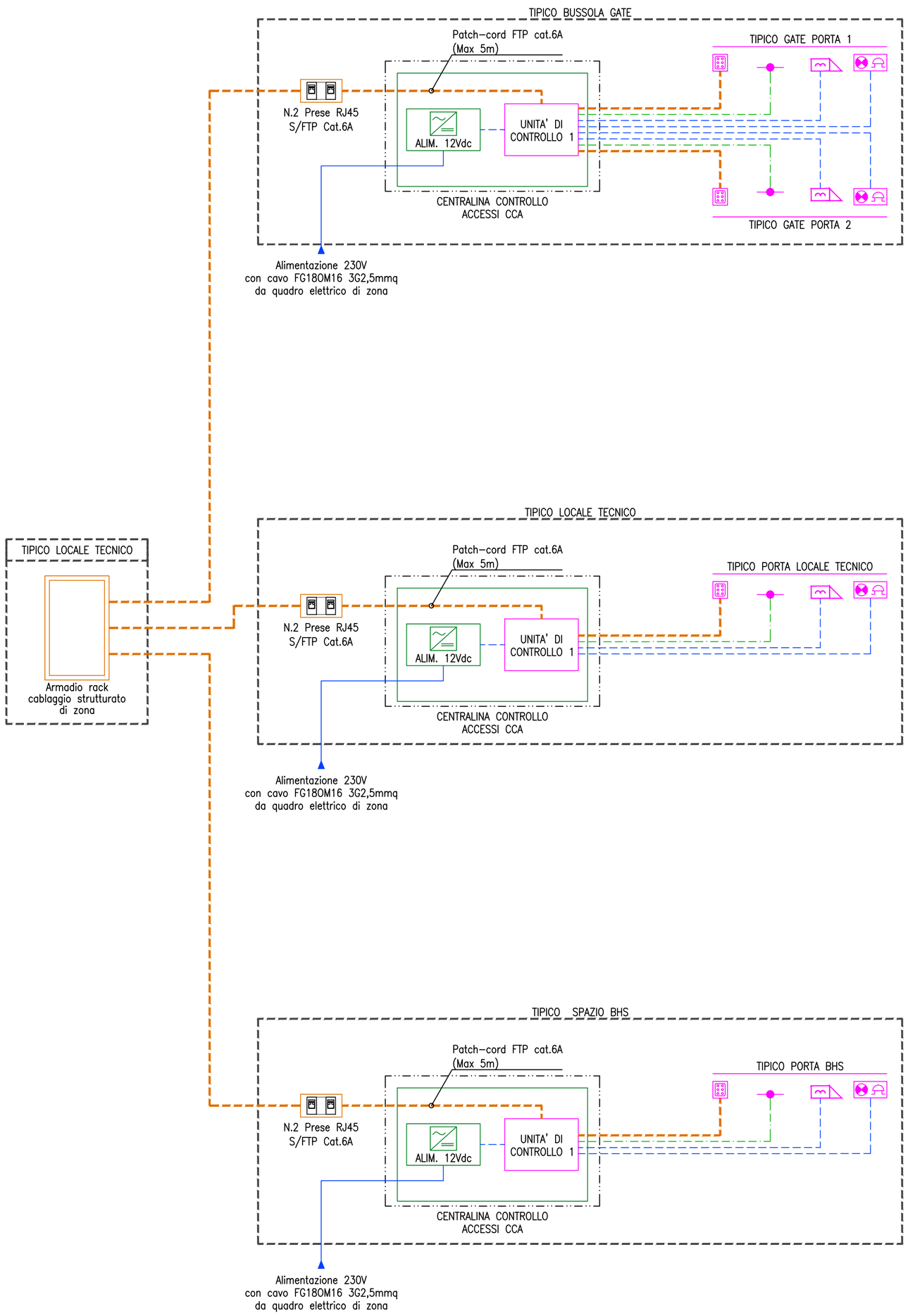

LEGENDA

	CAVO ALIMENTAZIONE 230V TIPO FG18OM16 SEZIONE 3x2,5mmq
	CAVO ALIMENTAZIONE 12Vdc TIPO FG18OM16 SEZIONE 2x1,5mmq
	CAVO S/FTP CATEGORIA 6A B2ca-S1a-d1-a1
	CAVO PER ALLARME 2x0.22mmq
	LETTORE BADGE
	CONTATTO MAGNETICO
	ELETTROSERRATURA 12Vdc
	SEGNALAZIONE OTTICO-ACUSTICA APERTURA PORTA ALLARMATA

NOTA BENE

- PER IL NUMERO EFFETTIVO DEI COMPONENTI FARE RIFERIMENTO AGLI ELABORATI GRAFICI.

Ente Nazionale per l'Aviazione Civile

AEROPORTO CIVILE DI LAMEZIA TERME (CZ)

LOTTO L1 - Sviluppo aerostazione passeggeri
CUP: H84G22000030009
LOTTO L2 - Interventi per la security e la digitalizzazione
CUP: H86I22000390002
LOTTO L6 - Potenziamento delle reti di sottoservizi e impianti tecnologici
CUP: H84G22000060009

PROGETTO ESECUTIVO

LOTTO L2

IMPIANTI SECURITY E VIDEOSORVEGLIANZA - STATO DI PROGETTO
Schema funzionale impianto controllo accessi

GRUPPO DI PROGETTAZIONE Raggruppamento Temporaneo di Professionisti	TECHNITAL	ETS Engineering and Technical Services S.p.A.
	Direttore Tecnico e Responsabile integrazione prestazioni specialistiche: ing. Filippo Busola Geologia: dott. Emanuele Fresia Progettazione idraulica: ing. Alessandro Cacciatori Project Manager: ing. Emanuela Perina CSP: arch. Elisabeth Foroni	Direttore Tecnico: ing. Giambattista Parietti Progettazione Specialistica Impianti: ing. Marco Bergami p.i. Daniele Togni ing. Enrico Facchinetti
AERTEC	VALLE 3.0	incide
Direttore tecnico: ing. Aeronautico Carlos Berenguer López Responsabile sistemi di trasporto: ing. Pedro Tena Calderón	Direttore tecnico: arch. Emanuela Valle Progettazione architettonica: arch. Maria Camilla Valle arch. Leonardo Giovannozzi	Direttore tecnico e progettazione strutturale: ing. Gianluca Vallerini Coordinatore progettazione strutture: ing. Matteo Pagnozzi

CODICE ELABORATO								REVISIONE		
Fase	Lotto	Ambito	Disciplina	Tipo	Numero	Rev	Scala	Id.	Data	Descrizione
E	L2	00	SIC	SH	02	A		A	FEBBRAIO 2025	EMISSIONE
								B		
								C		
								D		
NOME FILE: AI015P-E-L2-00-SIC-SH-02-A								REDAZIONE:	R. Milesi	ETS

Visto del Committente: **Società Aeroportuale Calabrese S.p.A.**

INTERVENTO FACENTE PARTE DEL	IL RESPONSABILE DEL PROCEDIMENTO:	IL POST HOLDER DI AREA:
Contratto Istituzionale di Sviluppo "CIS VOLARE"	ing. Ferdinando Saracco	OPERATIONAL SERVICES MANAGER: Emilio Parrilla PASSENGER EXPERIENCE MANAGER: Sabrina Mileto PH PROGETTAZIONE: Ferdinando Saracco

Approvazione **ENAC:**